Operación y Control de Máquinas de Inyección

Conalep San José Iturbide

Thinkercad 1

En el software thinkercad, simule los siguientes circuitos lógicos

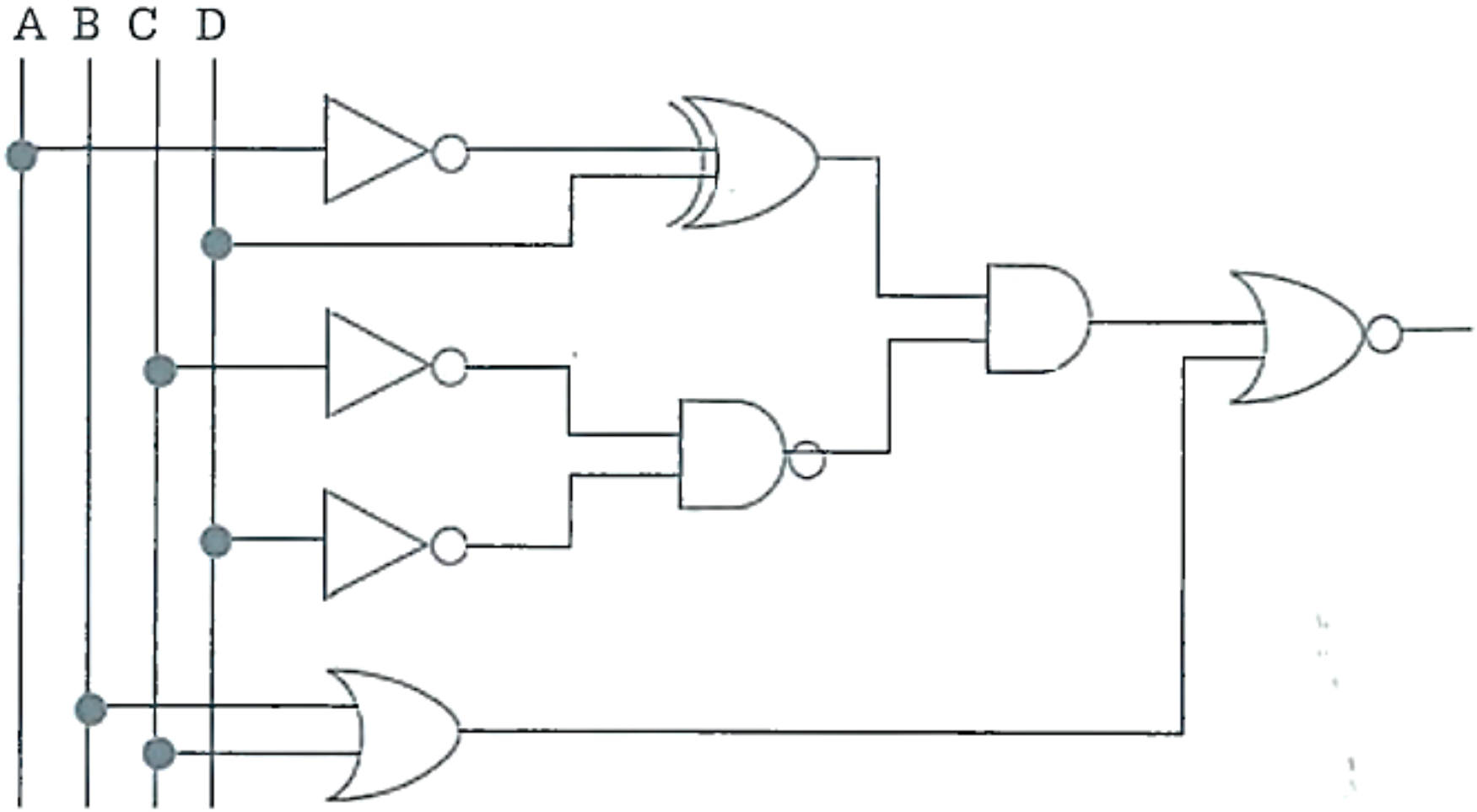

Thinkercad 2

En el software thinkercad, simule los siguientes circuitos lógicos

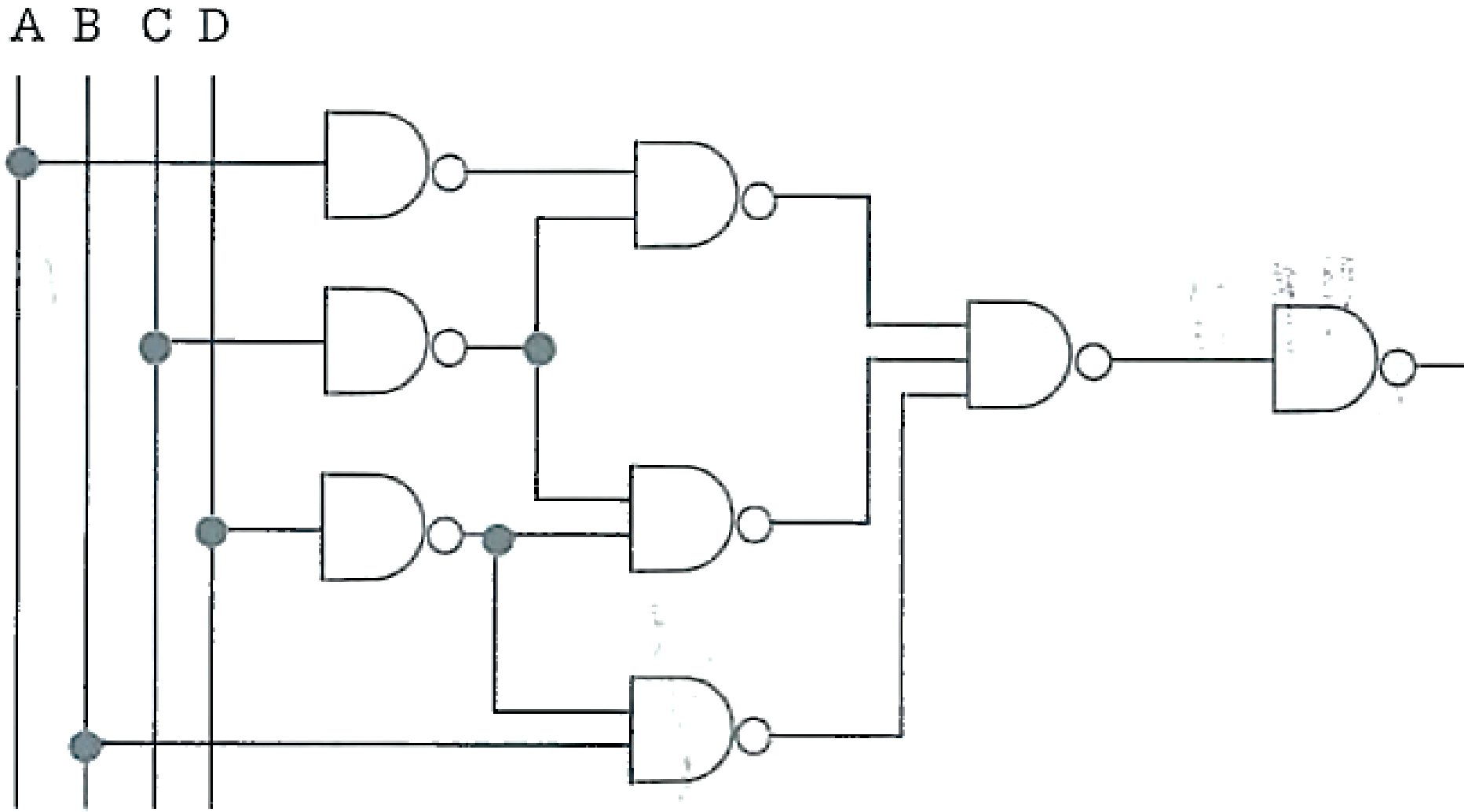

Thinkercad 3

En el software thinkercad, simule los siguientes circuitos lógicos

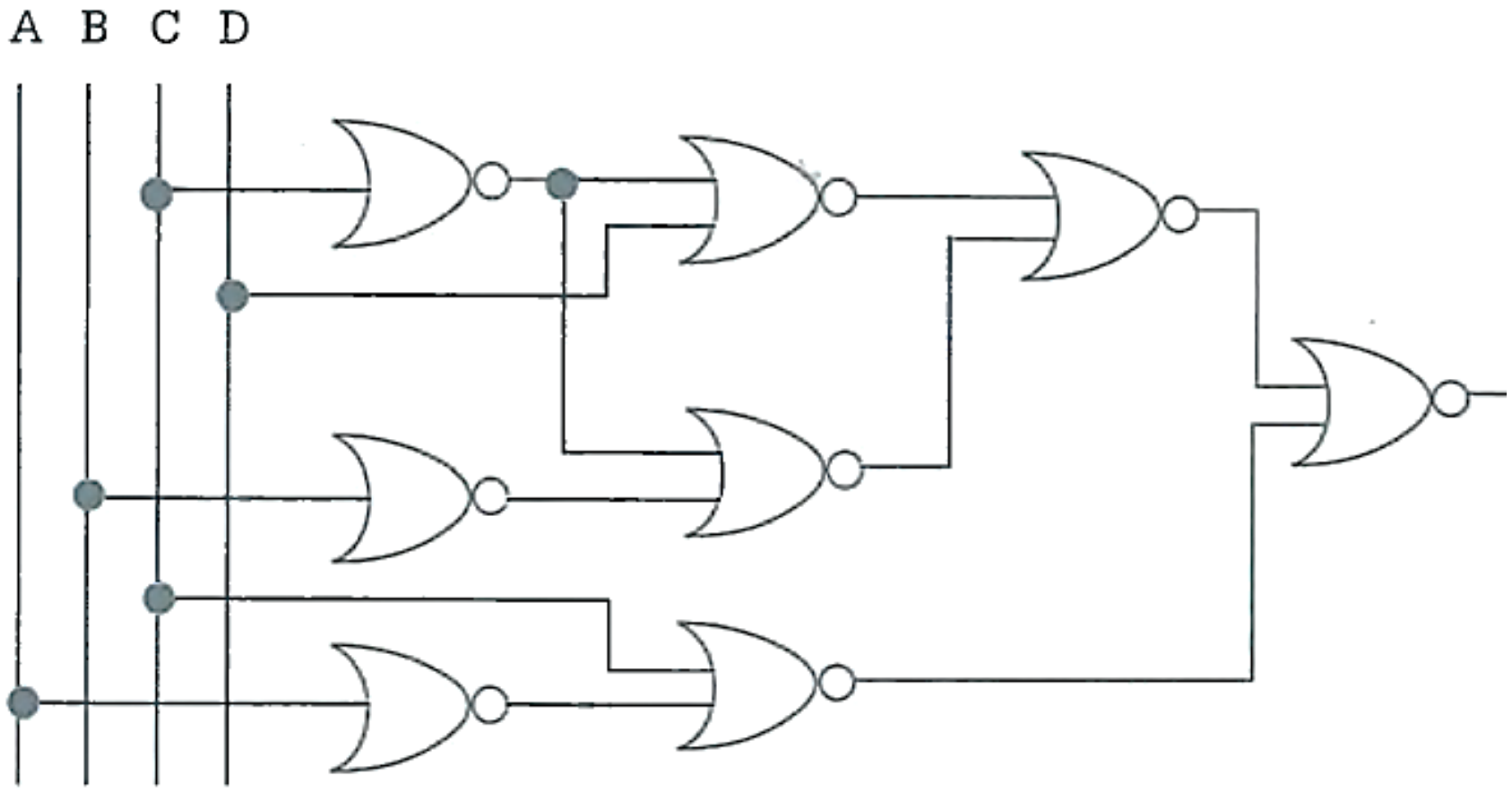

Thinkercad 4

En el software thinkercad, simule los siguientes circuitos lógicos

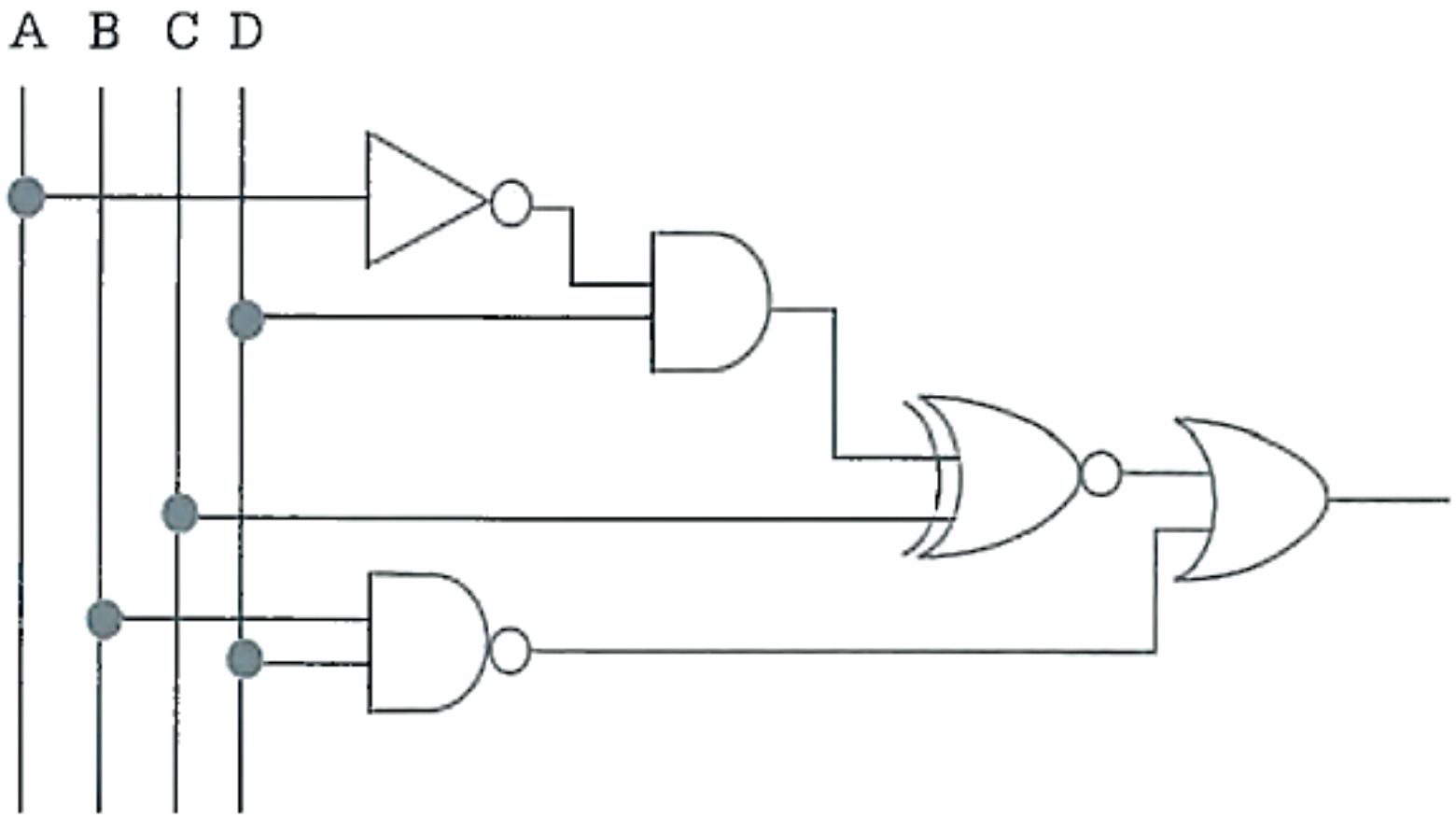

Thinkercad 5

En el software thinkercad, simule los siguientes circuitos lógicos

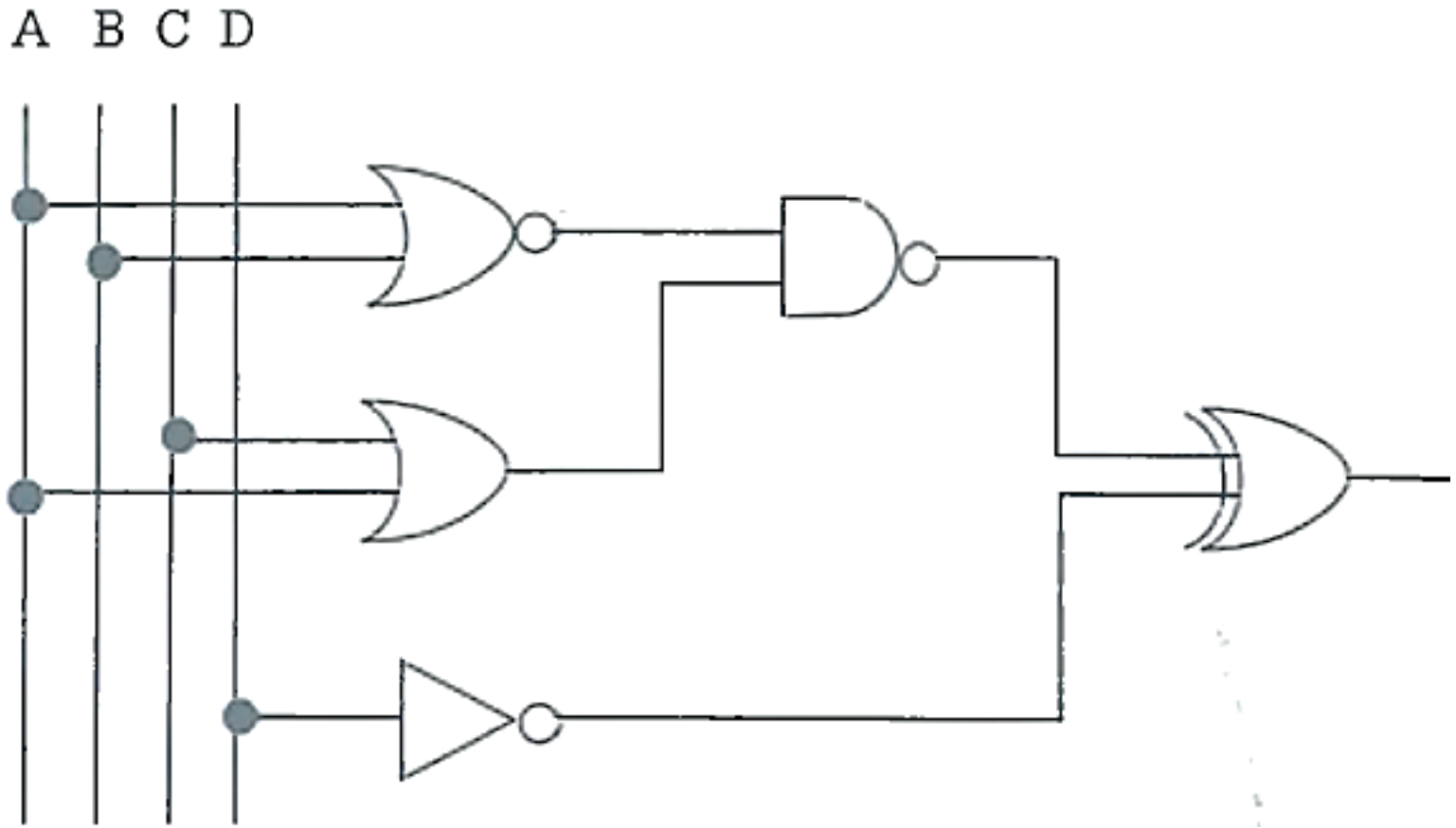

Thinkercad 6
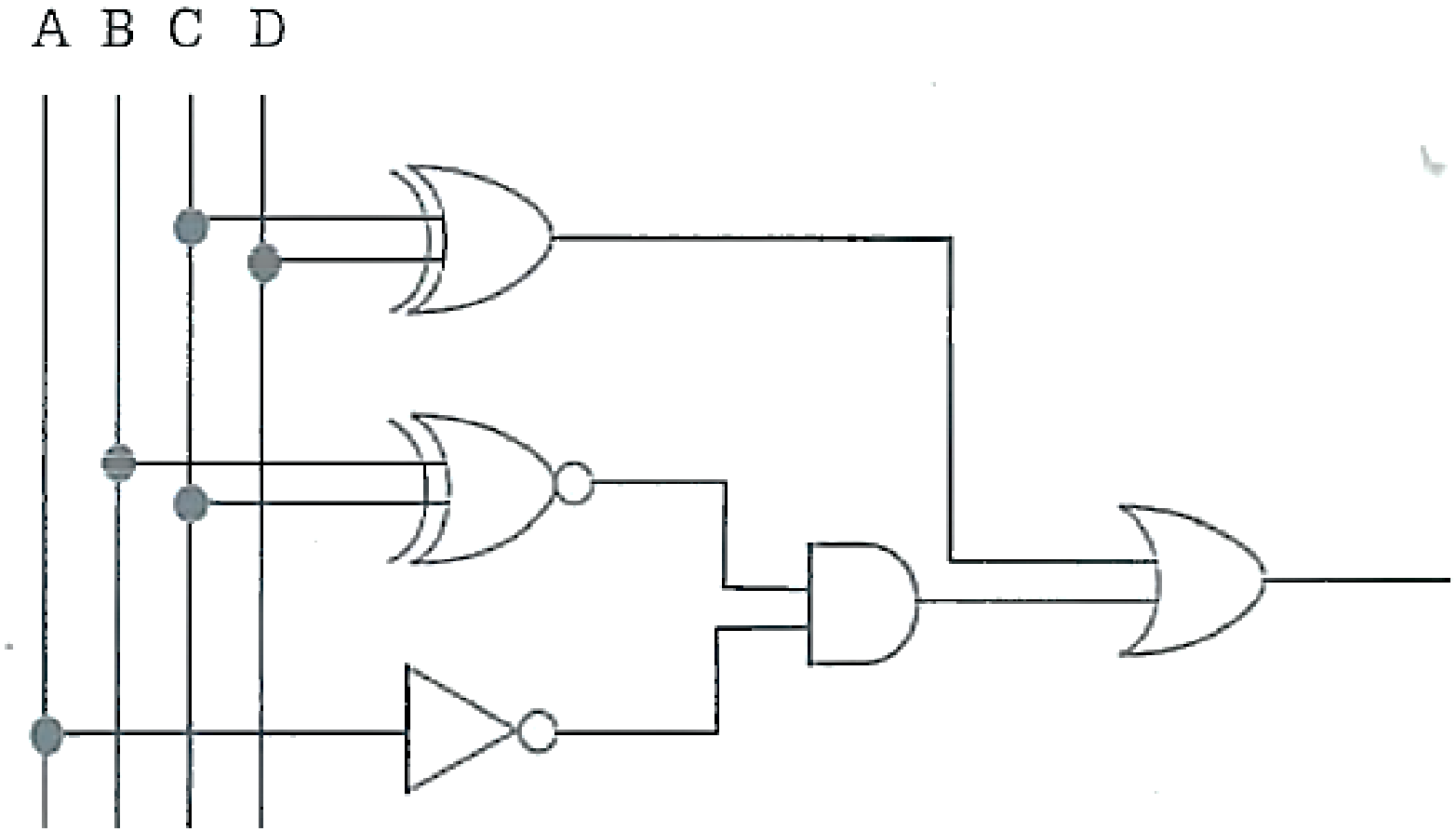
En el software thinkercad, simule los siguientes circuitos lógicos